THERMOMÈTRE INDUSTRIEL À EAU CHAUDE 8 po
MODÈLES IT800A ET IT800S

Modèle illustré : IT800A

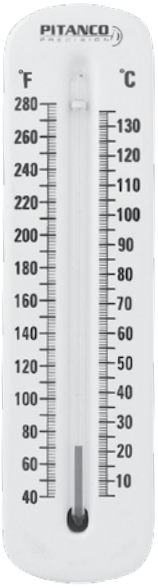

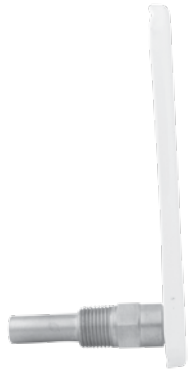

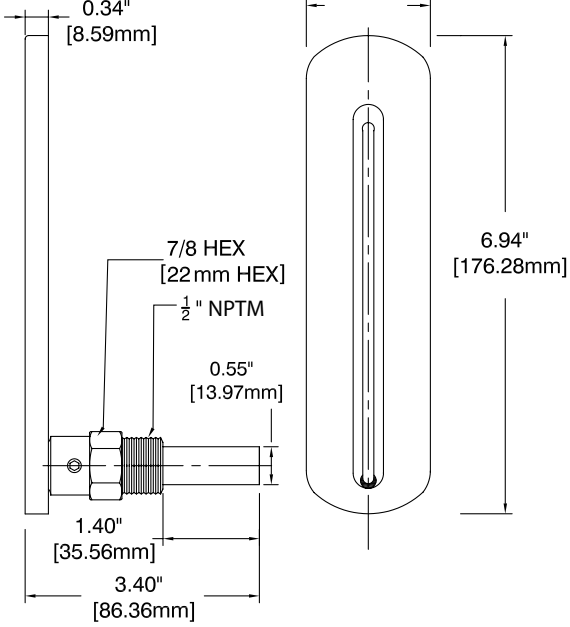

Modèle illustré : IT800S

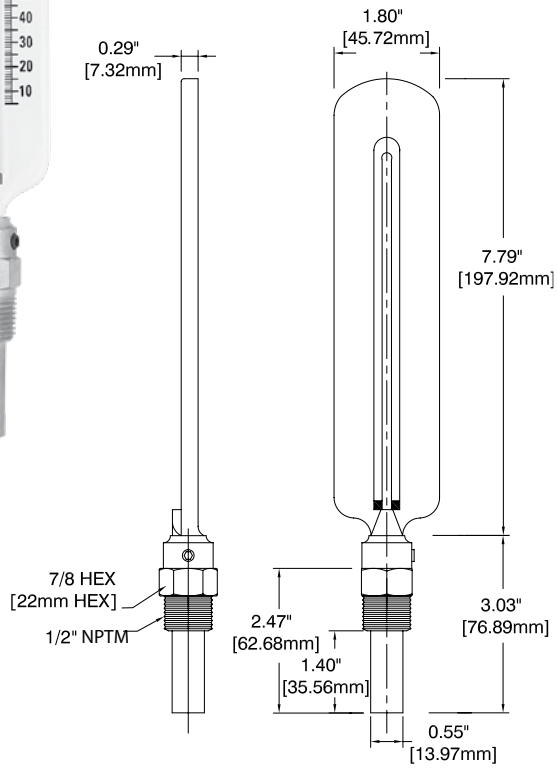

Spécifications

Boîtier :	8 po (200 mm) acier fini blanc, graduations °F / °C imprimé en noir
Tige :	Douille séparable en laiton ½ po nptm, configuration tige droite (IT800S) ou à angle (IT800A)
Tube :	Verre
Type remplissage :	Rouge organique
Précision :	ASME B40.200(B40.8), Classe A ± 1 % CAN/CGSB - 14.4

Applications

Thermomètre industriel très économique. Lecture précise et installation facile pour les chaudières, CVCA, systèmes d'eau chaude, etc.

Pour commander, utiliser le code correspondant

Plage	Raccordement	Code de produit
40 à 280°F / 5 à 135°C	Tige à angle de 90° ½ po nptm	IT800A
40 à 280°F / 5 à 135°C	Tige droite ½ po nptm	IT800S

02/2016